【第三試合場】

57kg級

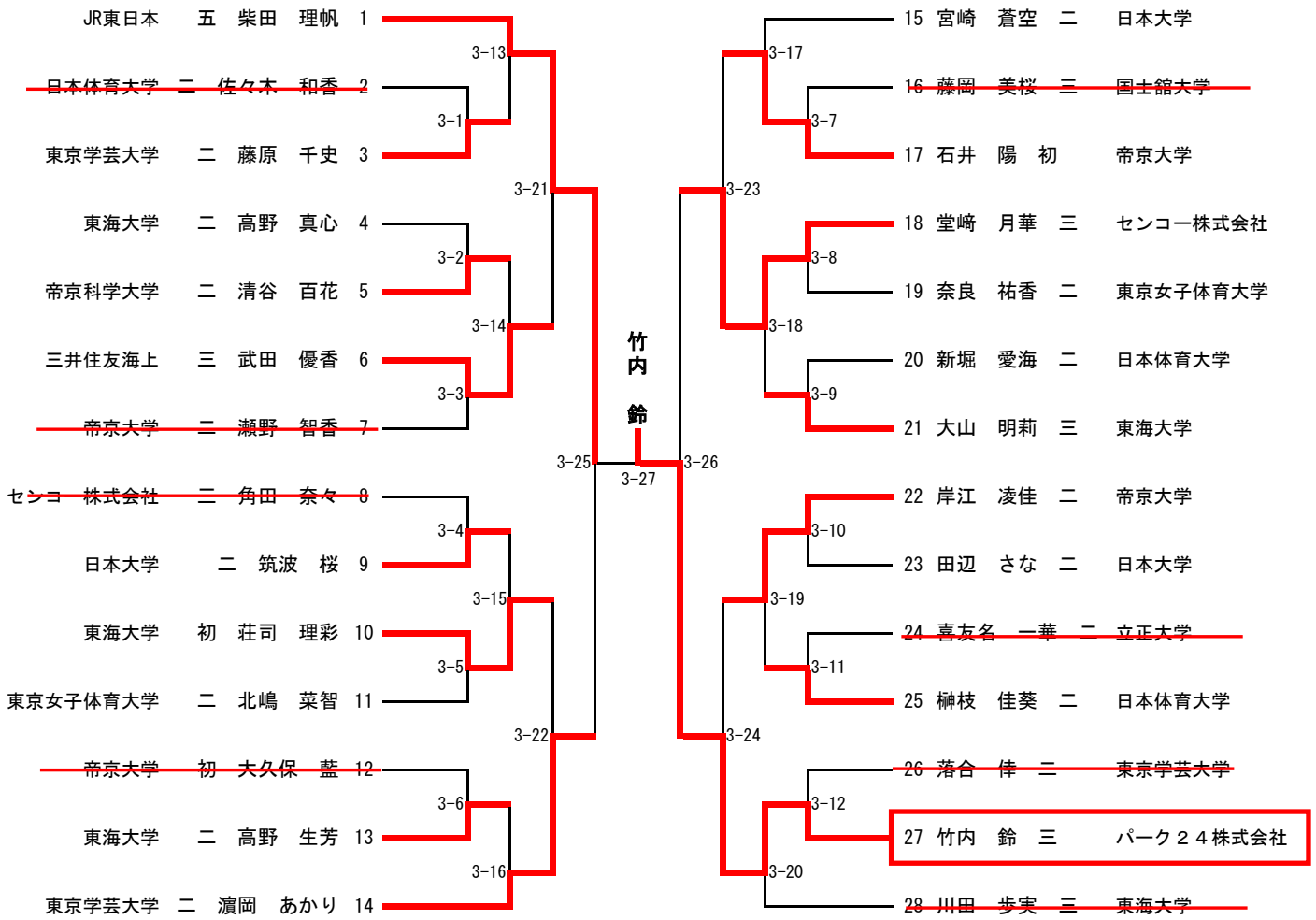
JR東日本 五 柴田 理帆 1
日本体育大学 二 佐々木 和香 2
東京学芸大学 二 藤原 千史 3
東海大学 二 高野 真心 4
帝京科学大学 二 清谷 百花 5
三井住友海上 三 武田 優香 6
帝京大学 二 瀬野 智香 7
センコー株式会社 二 角田 奈々 8
日本大学 二 筑波 桜 9
東海大学 初 荘司 理彩 10
東京女子体育大学 二 北嶋 菜智 11
帝京大学 初 大久保 藍 12
東海大学 二 高野 生芳 13
東京学芸大学 二 濵岡 あかり 14
15 宮崎 蒼空 二 日本大学
16 藤岡 美桜 三 国士舘大学
17 石井 陽 初 帝京大学
18 堂崎 月華 三 センコー株式会社
19 奈良 祐香 二 東京女子体育大学
20 新堀 愛海 二 日本体育大学
21 大山 明莉 三 東海大学
22 岸江 凌佳 二 帝京大学
23 田辺 さな 二 日本大学
24 喜友名 一華 二 立正大学
25 榊枝 佳葵 二 日本体育大学
26 落合 倖 二 東京学芸大学
27 竹内 鈴 三 パーク２４株式会社
28 川田 歩実 三 東海大学
3-1
3-2
3-3
3-4
3-5
3-6
3-7
3-8
3-9
3-10
3-11
3-12
3-13
3-14
3-15
3-16
3-17
3-18
3-19
3-20
3-21
3-22
3-23
3-24
3-25
3-26
3-27
竹内
鈴